ALDURO

BFM-20V(L)2

ERSATZTEILLISTE
LISTE DES PIÈCES DÉTACHÉES

RODM 04.2023

Bohr- / Fräsmaschine
Perceuse/fraiseuse

Art. Nr.659106 / 659109 BFM-20V2 / BFM-20VL2

BFM-20V(L)2

ERSATZTEILLISTE
LISTE DES PIÈCES DÉTACHÉES

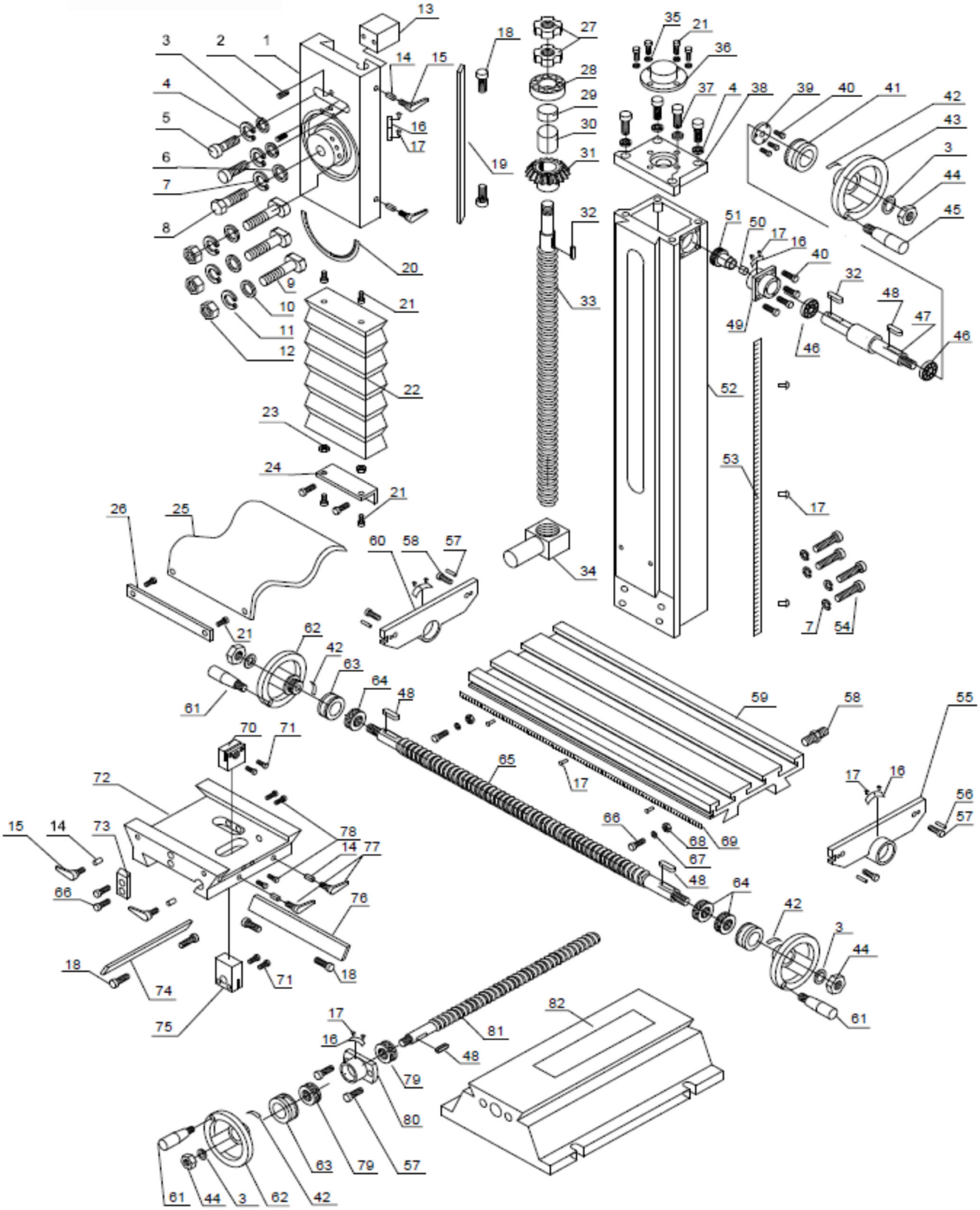

ALDURO BFM-20V(L)2

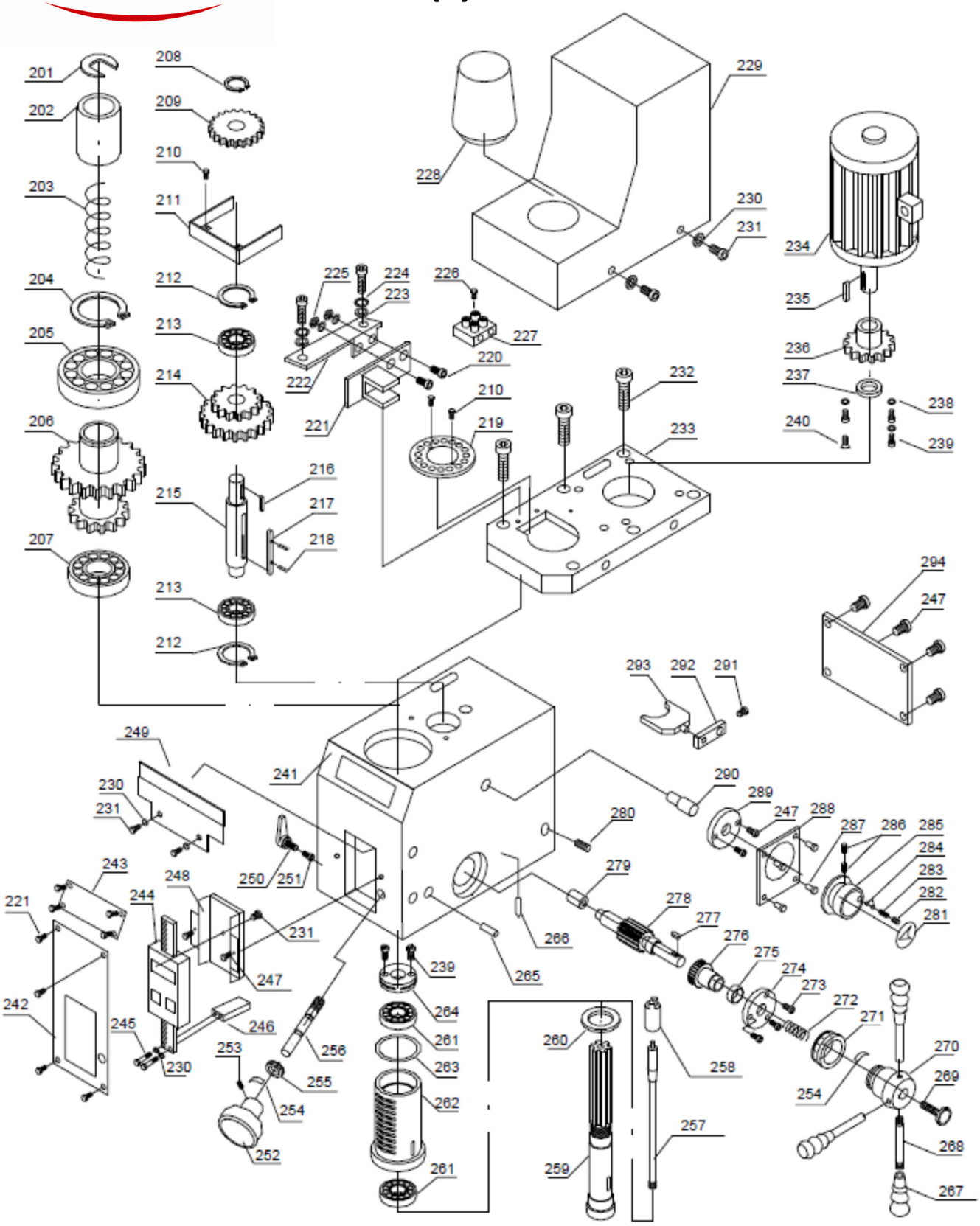

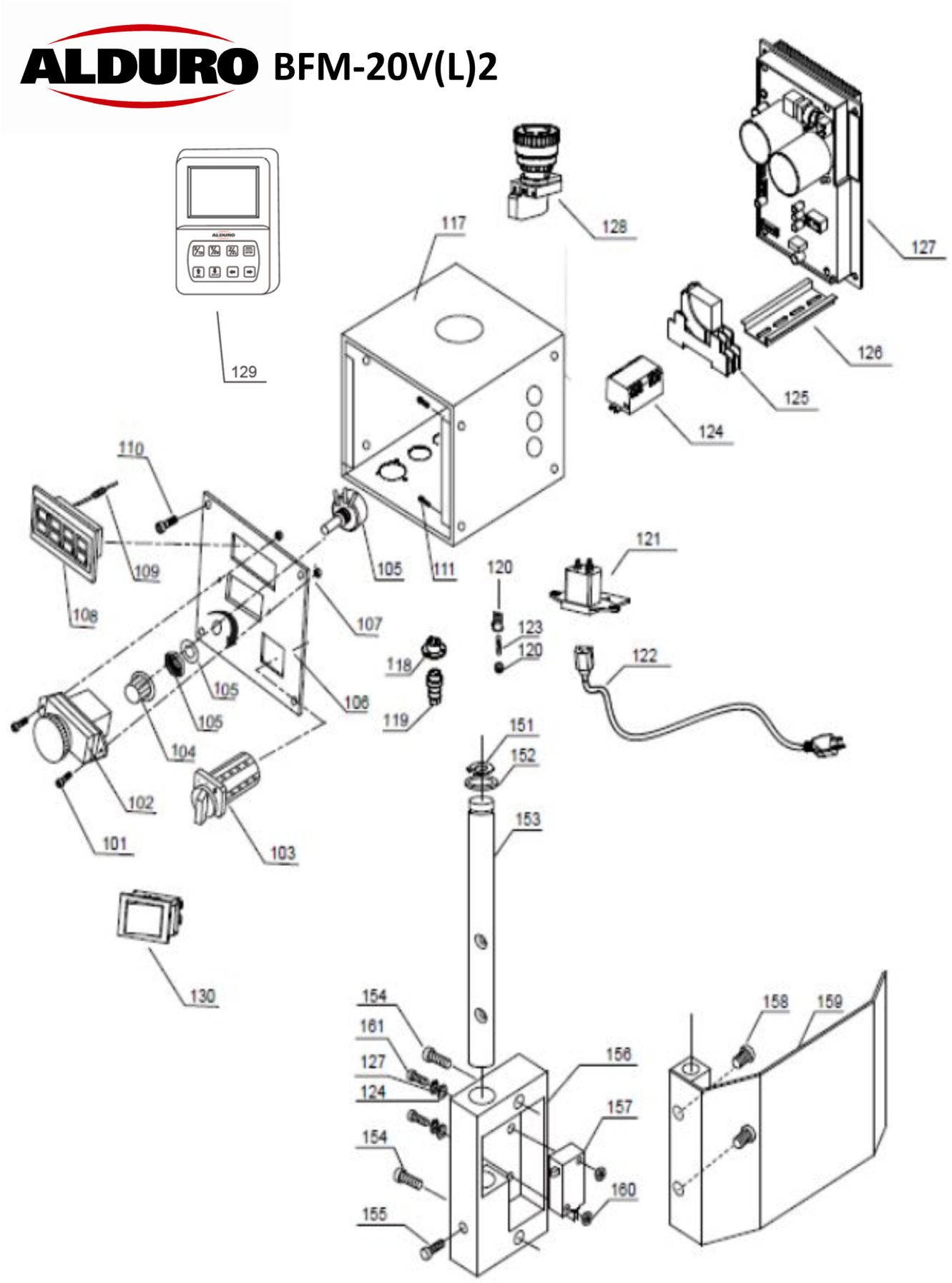
ALDURO BFM-20V(L)2
129
117
128
127
126
125
124
110
109
108
105
111
107
121
120
123
120
122
118
119
106
105
105
104
102
101
103
151
152
153
130
154
161
127
124
154
155
156
157
160
158
159

ALDURO

BFM-20V(L)2

ERSATZTEILLISTE
LISTE DES PIÈCES DÉTACHÉES

No.	Beschreibung D	Description F	Spezifikation/ Spécification	Art.	st./ pce.
1	Vertikaler Schlitten	Glissière verticale		*	1
2	Schraube	Vis	M6×16	*	2
3	Unterlegscheibe	Rondelle	Ø8	*	6
4	Federscheibe	Rondelle de ressort	Ø8	*	6
5	Sechskantschraube	Vis à tête hexagonale	M8×25	*	2
6	Unterlegscheibe	Rondelle	Ø12	*	1
7	Federscheibe	Rondelle à ressort	Ø12	*	5
8	Schraube	Vis	M12×40	*	1
9	T-Schraube	Boulon en T	M10×60	*	3
10	Unterlegscheibe	Rondelle	Ø10	*	3
11	Federscheibe	Rondelle de ressort	Ø10	*	3
12	Mutter	Écrou	M10	*	3
13	Block	Bloc		*	1
14	Messingstift	Goupille en laiton	Ø5×10	*	6
15	Verriegelungshebel	Levier de verrouillage	M6×16	2002661	4
16	Positionsschild	Etiquette de position		*	5
17	Niet	Rivet	2×3	*	16
18	Gib-Schraube	Vis Gib		*	6
19	Gib	Gib		*	1
20	Winkelangabe Etikett	Étiquette d'indication d'angle		*	1
21	Schraube	Vis à tête hexagonale	M5×10	*	12
22	Staubschutz	Cache-poussière	120×400mm	*	1
23	Mutter	Ecrou	M5	*	2
24	Halterung	Support		*	1
25	Staubschutzhaube	Cache-poussière		*	1
26	Platte verbinden	Plaque de connexion		*	1
27	Mutter	Écrou	M16×1.5	*	2
28	Lager	Palier	51203	*	1
29	Abstandsbuchse aus Messing	Bague d'écartement en laiton		*	1
30	Stahl-Distanzbuchse	Douille d'écartement en acier		*	1
31	Zahnrad	Engrenage	26T	2002655	1
32	Schlüssel	Clé	A4×16	*	2
33	Vertikale Leitspindel	Vis sans fin verticale		*	1
34	Mutter	Ecrou		*	1

ALDURO

BFM-20V(L)2

ERSATZTEILLISTE
LISTE DES PIÈCES DÉTACHÉES

No.	Beschreibung D	Description F	Spezifikation/ Spécification	Art.	st./ pce.
35	Unterlegscheibe	Rondelle	Ø5	*	4
36	Abdeckung	Couvercle		* BFM32V2 Pos.39	1
37	Schraube	Vis à tête hexagonale	M8×20	*	4
38	Halterung	Support		*	1
39	Flansch	Bride		*	1
40	Sechskantschraube	Vis à tête hexagonale	M5×12	*	7
41	Zifferblatt	Cadran		*	1
42	Federstück	Pièce à ressort		*	4
43	Handrad	Manivelle		*	1
44	Kontermutter	Écrou de blocage	M8	*	4
45	Handgriff	Poignée	M10x80	*	1
46	Lager	Roulement	6001/2RZ	*	2
47	Welle	Arbre		*	1
48	Schlüssel	Clé	4×10	*	4
49	Lagergehäuse	Logement du palier		*	1
50	Buchse	Douille	Ø14 45#steel	*	1
51	Zahnrad	Engrenage	26T	2002665	1
52	Säule	Colonne		*	1
53	Etikett	Étiquette		*	1
54	Schraube	Vis à tête hexagonale	M12×90	*	4
55	Rechte Halterung	Support droit		*	1
56	Stift	Goupille	A6×16	*	4
57	Sechskantschraube	Vis à tête hexagonale	M6×14	*	6
58	Rohrverschraubungen	Raccords de tuyauterie		*	1
59	Arbeitstisch	Table de travail	BFM-20V2	*	1
59	Arbeitstisch (L)	Table de travail (L)	BFM-20V2L	*	1
60	Linke Halterung	Support gauche		*	1
61	Handgriff	Poignée	M8×63	*	3
62	Handrad	Manivelle		*	3
63	Zifferblatt	Cadran		*	3
64	Lager	Palier	51200	*	3
65	Längsgewindespindel	Vis d'assemblage longitudinale	BFM-20V2	*	1
65	Längsgewindespindel	Vis d'assemblage longitudinale (L)	BFM-20V2L	*	1
66	Schraube	Vis à tête hexagonale	M6×10	*	4

ALDURO

BFM-20V(L)2

ERSATZTEILLISTE
LISTE DES PIÈCES DÉTACHÉES

No.	Beschreibung D	Description F	Spezifikation/ Spécification	Art.	st./ pce.
67	Buchse	Douille	Ø15 45#steel	*	2
68	Mutter	Ecrou		*	2
69	Skala	Échelle		*	1
70	Längsmutter	Écrou longitudinal		*	1
71	Justierte Schraube	Vis ajustée	M4×14	*	4
72	Querriegel	Glissière transversale		*	1
73	Position Block	Bloc de position		*	1
74	Kreuzschlitten	Goupille transversale		*	1
75	Quer-Mutter	Écrou transversal		*	1
76	Längsriegel	Goupille longitudinale		*	1
77	Verriegelungshebel	Levier de verrouillage	M6×25	*	2
78	Schraube	Vis à tête hexagonale	M6×25	*	4
79	Lager	Palier	51100	*	2
80	Lagergehäuse	Logement du palier		*	1
81	Kreuzgewindespindel	Vis sans fin transversale		*	1
82	Basis	Base		*	1
101	Inbusschraube	Vis à six pans creux	M 4x10	*	2
102	Ein/Aus Schalter	Interrupteur marche/arrêt	KJD17GF 230V/50Hz	2002669	1
103	Wahlschalter S/L	Sélecteur S/L	ZH-DC-3-06 240-400V	2002668	1
104	Potiknopf	Bouton du potentiomètre		198959	1
105	Potentiometer	Potentiomètre	WX14-12 4k7	198959	1
106	Frontplatte	Panneau frontal		198959	1
107	Mutter	Écrou	M 4	*	2
108	Drehzahlanzeige	Indicateur de vitesse		198959	1
109	Kabel	Câble		198959	1
110	Inbusschraube	Vis à six pans creux	M 4x6	*	8
111	Inbusschraube	Vis à six pans creux	M 5x8	*	4
117	Gehäuse	Boîtier		*	1
120	Sicherungshalter	Porte-fusible		*	2
121	Anschlusstecker	Connecteur de raccordement		*	1
122	Netzkabel	Câble d'alimentation		*	1
123	Sicherung 10°	Fusible 10		2002664	2
124	Ledtrafo	Transformateur à led		2002663	1
125	Relais	Relais		2002662	1

No.	Beschreibung D	Description F	Spezifikation/ Spécification	Art.	st./ pce.
126	DIN Schiene	Rail DIN		*	1
127	Motorcontroller	Contrôleur de moteur		2002674	1
128	Notausschalter	Bouton d'arrêt d'urgence		658854	1
129	DRO Display	Écran DRO		718134	1
130	Schalter	Interrupteur		2002673	1
151	Seegerring	Anneau de mer	Ø12	*	1
152	U-Scheibe	Rondelle en U	Ø12	*	1
153	Welle	Arbre		*BFM32V2 Pos.153	1
154	Inbusschraube	Vis à six pans creux	M 5x16	*	2
155	Schraube	Vis	M 5x10	*	1
156	Gehäuse	Boîtier		* BFM32V2 Pos.156	1
157	Microschalter	Micro-interrupteur		2002670	1
158	Schraube	Vis	M 4x10	*	2
159	Späneschutz	Protection contre les copeaux		395146	1
160	Mutter	Écrou	M 3	*	6
161	Inbusschraube	Vis à six pans creux	M 3x18	*	6
201	Unterlegscheibe	Washer position		211941	1
202	Buchse	Bushing	Ø35 45#steel	211941	1
203	Feder	Ressort	2.5×Ø28×100	211941	1
204	Sprengring	Anneau d'arrêt	Ø45	211941	1
205	Lager	Palier	6209-2RZ/Z2	211941	1
206	Zahnräder	Engrenages	60/70T	2002672/211941	1
207	Lager	Roulement	6007/2RZ	211941	1
208	Sprengring	Bague d'arrêt	Ø15	211941/727892	1
209	Zahnräder	Engrenages	37T 211941/	2002671/727892	1
210	Schraube	Vis à tête hexagonale	M3×8	211941	4
211	Schutzvorrichtung	Protection		211941	1
212	Sprengring	Bague d'arrêt	Ø32	211941	2
213	Lager	Palier	6002-2RZ	211941	2
214	Wellenzahnrad	Engrenage de l'arbre	42/62T	2002675/211941	1
215	Welle	Arbre		211941	1
216	Passfeder	Clé	5×12	211941/727892	1
217	Passfeder	Clé	5×50	211941	1
218	Stift	Goupille	2x10	211941	2
219	Rasterring	Anneau de trame	16 Bore	*	1

No.	Beschreibung D	Description F	Spezifikation/ Spécification	Art.	st./ pce.
220	Schraube	Vis à tête hexagonale	M3×6	*	12
221	Sensor	Capteur		2002666	1
222	Halterung für Sucher	Support pour le viseur		*	1
223	Unterlegscheibe	Rondelle	Ø3	*	4
224	Federscheibe	Rondelle élastique	3	*	2
225	Mutter	Ecrou	M3	*	2
226	Schraube	Vis	M4×16	*	1
227	Klemme	Borne		*	1
228	Deichselabdeckung	Couvercle du timon		* BFM32V2 Pos.228	1
229	Motorabdeckung	Couvercle du moteur		*	1
230	Unterlegscheibe	Rondelle	Ø4	*	8
231	Schraube	Vis à tête hexagonale	M4×8	*	7
232	Schraube	Vis à tête hexagonale	M6×16	*	6
233	Motorplatte	Plaque du moteur		*	1
234	Motor	Moteur	93ZYT005	2001511	1
235	Schlüssel	Clé	4×16	*	1
236	Zahnrad	Engrenage	20T	2002667	1
237	Sicherungsring	Anneau d'arrêt	Ø10	*	1
238	Unterlegscheibe	Rondelle	Ø5	*	4
239	Schraube	Vis à tête hexagonale	M5×12	*	5
240	Schraube	Vis	M5x10	*	1
241	Fräskopf	Tête de moulin		*	1
242	Etikett	Étiquette		*	1
243	Etikett	Étiquette		*	1
244	Digitale Skala	Échelle numérique		2001532	1
245	Schraube	Vis à tête hexagonale	M4×50	*	2
246	Sockel	Base		*	1
247	Schraube	Vis	M4×8	*	8
248	Halterung	Support		*	1
249	Platte	Plaque		*	1
250	Verriegelungshebel	Levier de verrouillage	M8×20	* BFM32V2 Pos.250	1
251	Messingstift	Goupille en laiton		*	1
252	Knopf	Bouton		*	1
253	Stellschraube	Vis de réglage	M5×6	*	1

No.	Beschreibung D	Description F	Spezifikation/ Spécification	Art.	st./ pce.
254	Federstück	Pièce à ressort		* BFM32V2 Pos.254	2
255	Zifferblatt	Cadran		*	1
256	Schneckenwelle	Arbre à vis sans fin		2002659	1
257	Deichsel	Barre d'attelage	M10	*	1
258	Halteschale	Coupelle de retenue		*	1
259	Spindel	Broche		2002660	1
260	Ring	Bague		*	1
261	Lager	Palier	32005	*	2
262	Hülse	Manchon		*	1
263	Gummiring	Bague en caoutchouc	58×2.65	*	1
264	Einstellmutter	Écrou ajusté		*	1
265	Stift	Goupille	A6×35	*	1
266	Stift	Goupille	2×10	*	1
267	Handgriff	Poignée		2002657	3
268	Handgriff Hebel	Levier de la poignée		2002656	3
269	Verriegelungsknopf	Bouton de verrouillage	M8	* BFM32V2 Pos.269	1
270	Sockel	Base		*	1
271	Zifferblatt	Cadran		*	1
272	Feder	Ressort	1.2×Ø11×30	*	1
273	Schraube	Vis à tête hexagonale	M4×10	*	3
274	Flansch	Bride		*	1
275	Unterlegscheibe	Rondelle	Ø25	*	1
276	Schneckenrad	Engrenage à vis sans fin	25T	2002658	1
277	Schlüssel	Clé	4×12	*	1
278	Getriebewelle	Arbre d'engrenage		*	1
279	Block	Bloc		*	1
280	Schraube	Vis	M6x16	*	2
281	H/L-Drehzahl-Anzeigeetikett	Etiquette d'indication		*	1
282	Stellschraube	Vis de réglage	M8×8	*	1
283	Feder	Ressort	0.8×Ø5×25	*	1
284	Kugel	Boule	Ø6.5	*	2
285	Knopf	Bouton		*	1
286	Stellschraube	Vis de réglage	M5×10	*	2
287	Niet	Rivet	2×3	*	4

ALDURO

BFM-20V(L)2

ERSATZTEILLISTE
LISTE DES PIÈCES DÉTACHÉES

No.	Beschreibung D	Description F	Spezifikation/ Spécification	Art.	st./ pce.
288	H/L Geschwindigkeitsschild	Etiquette de vitesse H/L		*	1
289	Flansch	Bride		*	1
290	Gabelwelle	Arbre à fourche		*	1
291	Stellschraube	Vis de fixation	M5×8	*	1
292	Gabelarm	Bras de la fourche		*	1
293	Gabel	Fourche		*	1
294	Platte für Kopf	Plaque pour tête		*	1
300	LED Lampe	Lampe LED	incl.transformat.	2006147	1

* auf Anfrage, sur demande

Technische Änderungen die dem Fortschritt oder der Sicherheit dienen sind jederzeit vorbehalten.
Sous réserve de modifications servant au progrès technique et à la sécurité.

Allchemet AG
Werkstrasse 4
CH-6020 Emmenbrücke
T +41 41 209 65 00
F +41 41 209 65 65
www.allchemet.ch
info-emm@allchemet.ch