9253753 / 9100026

80 g/cm²

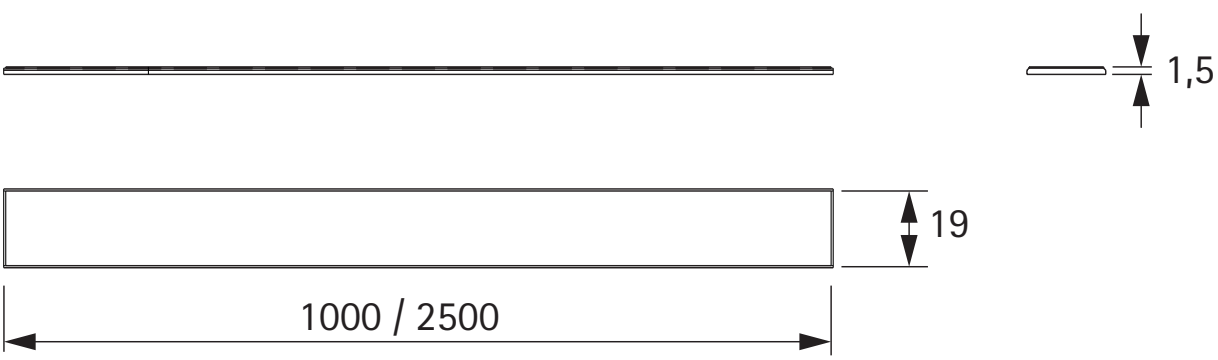

Hettich Do-It-Yourself GmbH & Co. KG
Lange Straße 51
49326 Melle-Neuenkirchen
Germany
info@hettich-diy.com
www.hettich-diy.com

Hettich

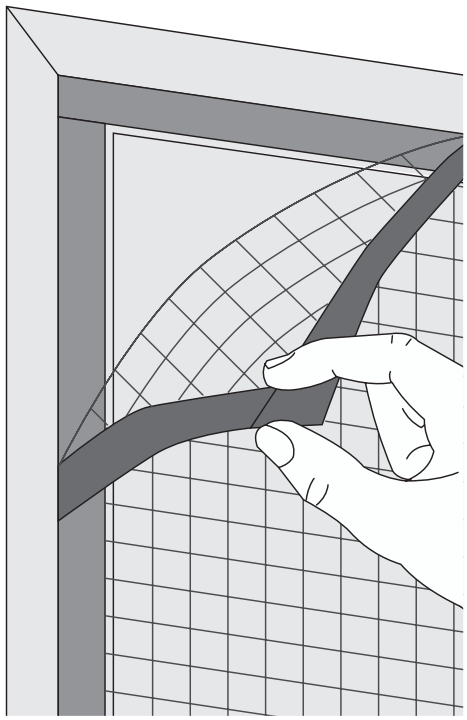

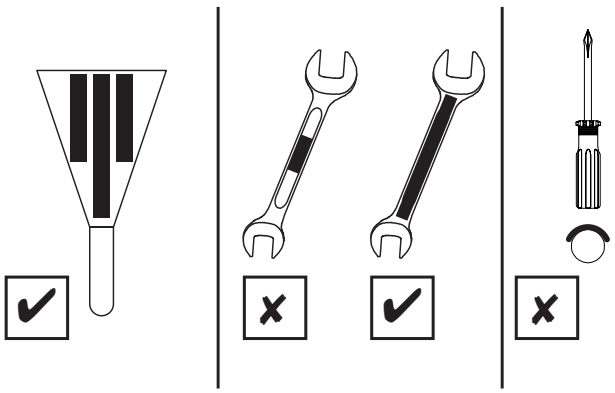

1.

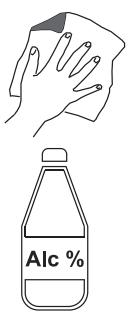

3.

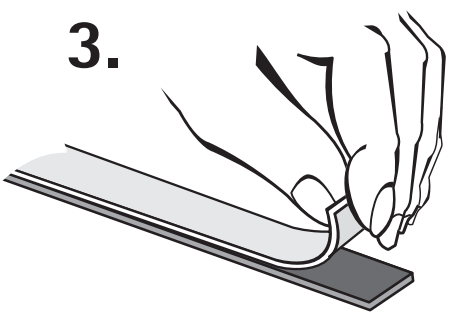

2.

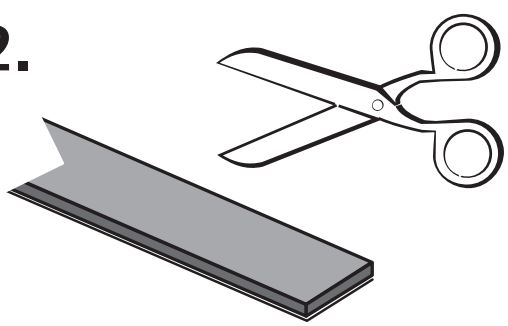
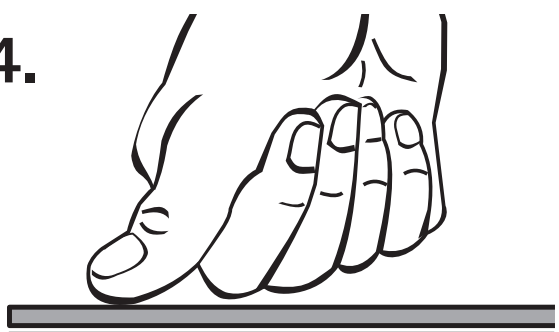
4.